CR 086 Refrigeración Minibar

CARACTERISTICAS DE PRODUCTO

Linea		Minibar CR 086
Referencia Industrial	Gris	9.0869.73.00
	Blanco	9.0869.24.00
Código EAN	Gris	7705191002538
	Blanco	7705191002521
Tipo de Aparato		Refrigerador
Volumen Bruto		50,5 L
Volumen Almacenamiento		47,0 L
Clase		Subtropical (ST)
Clasificación		0ºC
Acabados		Blanco / Gris

Temperatura de trabajo	De 16°C a 38°C Subtropical (ST)
Clasificación energética	B
Capacidad comercial	1,78 Pies cúbicos
Tensión / Frecuencia	115 V / 60 Hz
Consumo de energía	0,378 Kwh/día
Corriente Nominal	0,98 A
Potencia Nominal	55,0 W
Capacidad frigorifica	239 BTU/h
Gas refrigerante	R600a
Gas espumante	Ciclopentano
Controles	Termostato ajustable por el usuario
Tipo de descongelación	Semiautomática
Sistema de enfriamiento	Convección natural
Sistema de condensación	Skin condenser
Puertas	Simple puerta
Accesorios	Bandeja plástica translucida (1 und)
	Cubeta hielos (1 und)
Manija	Plástica integrada a la puerta
Iluminación interior	No
Display	No
Rodachinas	No
Patas niveladoras	Si
Dimensiones de empaque	47,5 cm x 50,5 cm x 53,5 cm (F x P x A)
Empaque (local)	Tapa / Base EPS , Funda cartón
Empaque (exportación)	Tapa / Base EPS , Funda cartón
Peso Neto	14,3 Kg
Peso Bruto	16 Kg
Dimension Neta	46,4 cm x 48,5 cm x 51,8 cm (F x P x A)

VENTAJAS COMPETITIVAS

- Clase Subtropical (ST)
- Contrapuerta y tanque en ABS
- Patas niveladoras ajustables
- Condensador oculto
- Manija integrada en puerta
- Bajo nivel de ruido y bajo consumo de energía
- Chapa de seguridad
- Cuerpo exterior en lámina CR con pintura electrostática
- Compartimiento congelador 0°C
- 100% ecológica - Ibre de CFC
- Empaque magnético removible para facilitar su limpieza
- Bandeja plástica translucida resistente

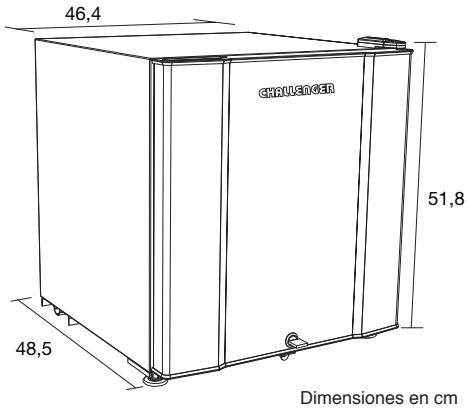

Dimensiones en cm

CHALLENGER