SL 6080 IN — Gasodomésticos — Cocinas

CARACTERISTICAS DE PRODUCTO

Línea	Vitrocerámica
Referencia Industrial	1.6080.20
Código EAN	7707061695017
Tipo de aparato	Cocina eléctrica vitrocerámica de inducción para uso doméstico
Acabado	Vidrio negro (.20)

Tensión de alimentación	220 V a. c.
Frecuencia eléctrica	50/60 Hz
Intensidad	32,72 A
Potencia total	7200 W
Numero de puestos	Dos (2) zonas de Ø 210mm / 1,5 KW (con función de cocción rápida “Booster” a 2,0 KW)
	Dos (2) zonas de Ø 145mm / 1,2 KW (con función de cocción rápida “Booster” a 1,6 KW)
Niveles de potencia por puesto	9
Seguridad integrada	Apagado automático
	Bloqueo de panel
	Indicador de calor residual
	Sensor de recipientes
Controles	Sensor touch
Dimensiones de empaque	86,0 cm x 61,0 cm x 12,0 cm (F x P x A)
Peso neto	9,7 Kg
Peso bruto	12,0 Kg

VENTAJAS COMPETITIVAS

- Tecnología de inducción para cocciones más rápidas y eficientes, ya que el calor es generado directamente en el recipiente, ahorrando hasta un 30% de energía respecto a otros sistemas
- Sensor de posición de recipiente, el cual permite que se realice la cocción solo cuando el recipiente está puesto sobre la cocina. En caso contrario alertará que no hay ningún recipiente en la zona de cocción activa
- Función de calentamiento rápido “Booster”, el cual reduce los tiempos de cocción incrementando en un 35% la potencia total de la zona de cocción durante 10 minutos
- Cubierta en vidrio vitrocerámico de alta resistencia a la temperatura, con bordes biselados que aportan un toque adicional de distinción y elegancia
- Función de Timer para finalizar automáticamente las cocciones dentro de un rango de 1 a 99 minutos. Al finalizar el tiempo programado, el puesto de cocción se desactiva por sí solo, emitiendo una señal acústica de finalización
- Indicador de calor residual, el cual indica al usuario por medio de la letra “H” en el display, que la superficie de la cocina vitrocerámica se encuentra a una temperatura mayor a 50°C
- Bloqueo de seguridad para evitar encendidos o apagados accidentales, para efectuar labores de limpieza y como seguro para niños
- Controles con tecnología Sensor Touch, con display indicador tipo LED para cada una de las zonas de cocción

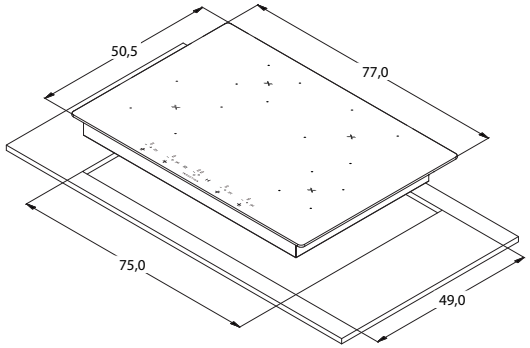

Dimensiones en cm

CHALLENGER

1531066-00