EASY **HBB 510 BK**

Horno color negro con sistema de limpieza HydroClean®

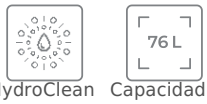

HydroClean Capacidad de 76L

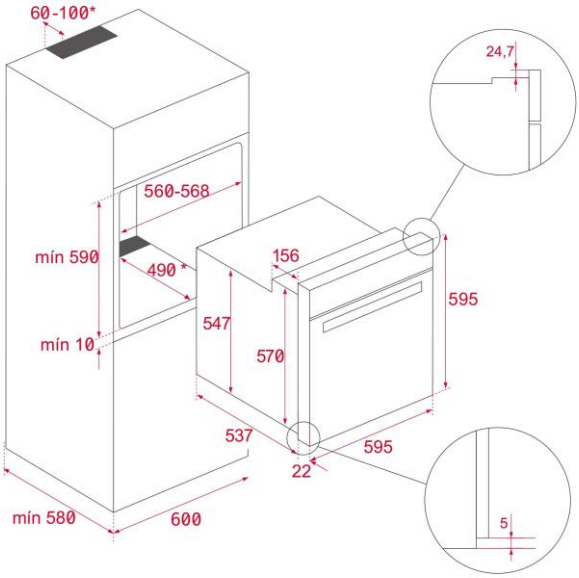

REFERENCIA

REF: 111020071 EAN: 8434778029161

CARACTERÍSTICAS

Horno convencional
3 funciones de cocción
Sistema HydroClean® ECO
Perillas de control mecánico
Temporizador mecánico
Soportes cromados con 5 niveles de cocción.
Puerta extraíble doble cristal
Bandeja profunda antivuelco
Capacidad: 76 litros
Clasificación energética A

DIMENSIONES

Altura del producto (mm): 595
Anchura del producto (mm): 595
Profundidad del producto (mm): 537+22
Longitud del producto (mm):
Peso neto (kg): 25

ESPECIFICACIONES TÉCNICAS

Clase de eficiencia energética: A
Tasa de potencia (V): 220-240
Frecuencia (Hz): 50/60
Potencia nominal máxima (W): 2593

COLOR

111020071 Negro