TOTAL **HSB 610 BK**

Horno Multifunción HydroClean®ECO color negro 60cm

Capacidad de 70L

HydroClean

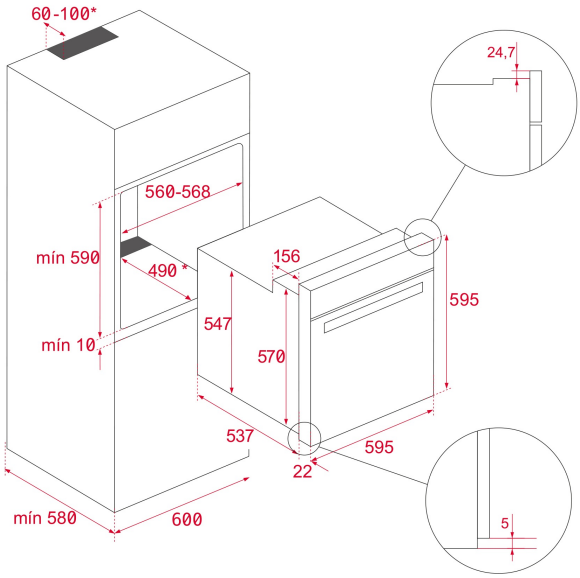

REFERENCIA

REF: 111010040 EAN: 8434778029147

CARACTERÍSTICAS

Horno multifunción
6 funciones de cocción
Sistema HydroClean
Perillas de control mecánico
Soportes cromados con 5 niveles de cocción.
Guías telescópicas básicas.
Puerta extraíble de doble acristalamiento.
Precalentamiento rápido manual
Bandeja profunda antivuelco
Capacidad (bruta/neta): 71 / 70 litros

DIMENSIONES

Altura del producto (mm): 595
Anchura del producto (mm): 595
Profundidad del producto (mm): 537+22
Longitud del producto (mm):
Peso del producto (Kg): 27

COLORES

111010040 Negro