Encimera de Inducción 5 Zonas

Cód. 105677

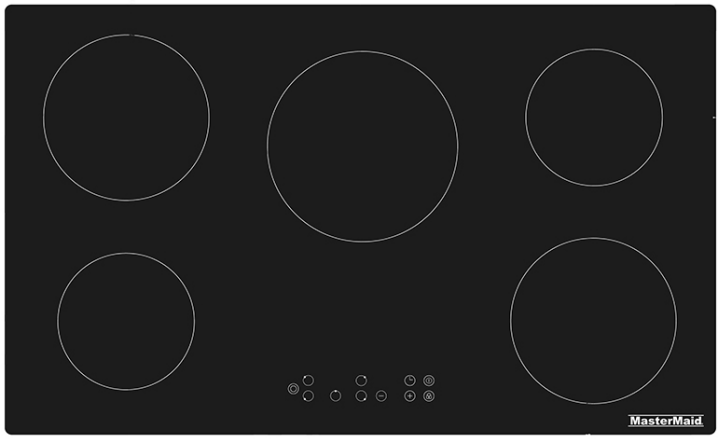

5
ZONAS DE COCCIÓN

9
NIVELES DE POTENCIA

220 V
VOLTAJE

ESPECIFICACIONES TÉCNICAS	
Control	Táctil independiente por zona
Zonas de 190 mm	3 placas de 2.000 W cada una
Zonas de 160 mm	2 placas de 1.500 W cada una
Temporizador	Hasta 99 minutos
Seguridad	Bloqueo táctil infantil
Protecciones	Contra sobrecalentamiento y voltaje
Indicador	Calor residual
Frecuencia	60 Hz
Dimensiones del producto	86 × 52 cm (ancho × fondo)
Medidas de empotre	84 × 50 cm (según plano)

Información y fotografía del producto: boyaca.com

Encimera de Inducción 5 Zonas

Cód. 105677 / Plano de instalación

MEDIDAS E INSTALACIÓN

Esquema original publicado para este código. Cotas y unidades según el dibujo.

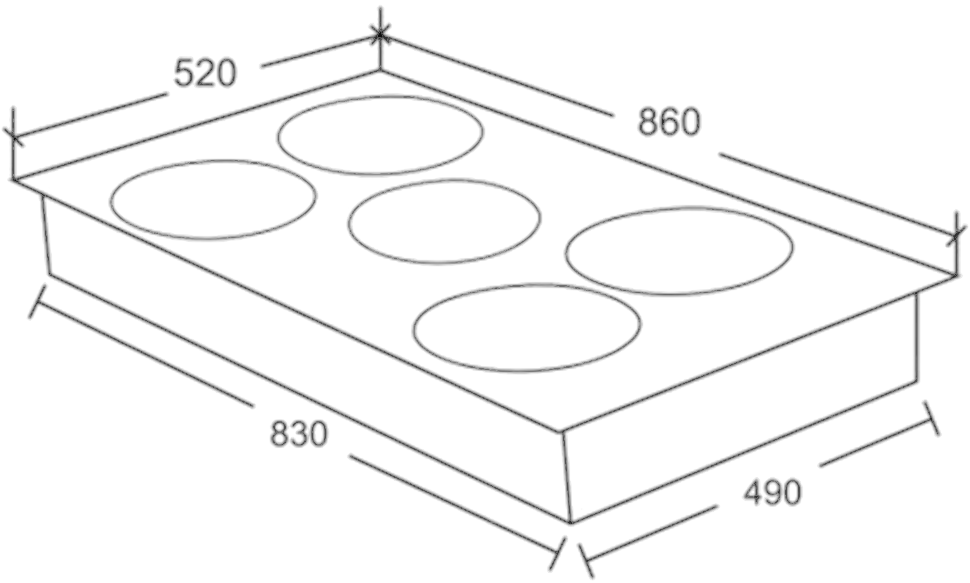

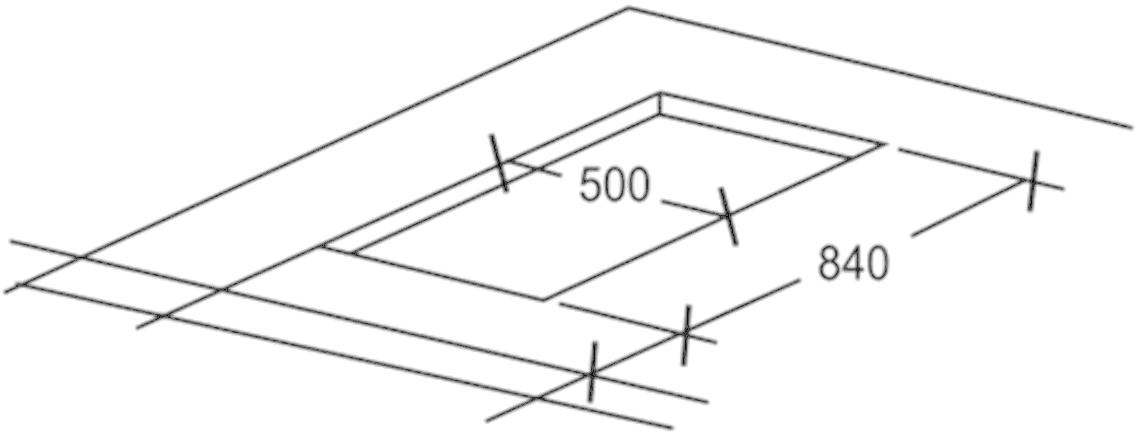

Fuente: boyaca.com | Galería y documentación técnica del producto.