Encimera a Gas Ziente

Cód. 106831



4

QUEMADORES

60 × 50 cm

DIMENSIONES

Triple corona

QUEMADOR ESPECIAL

ESPECIFICACIONES TÉCNICAS	
Superficie	Acero inoxidable
Parrillas	Hierro fundido
Alimentación eléctrica	110-220 V
Triple corona	1 × 3,3 kW
Semirrápidos	2 × 1,75 kW
Auxiliar	1 × 1 kW
Dimensiones del producto	60 × 50 cm (ancho × fondo)

Información y fotografía del producto: boyaca.com

Encimera a Gas Ziente

Cód. 106831 / Plano de instalación

MEDIDAS E INSTALACIÓN

Esquema original publicado para este código. Cotas y unidades según el dibujo.

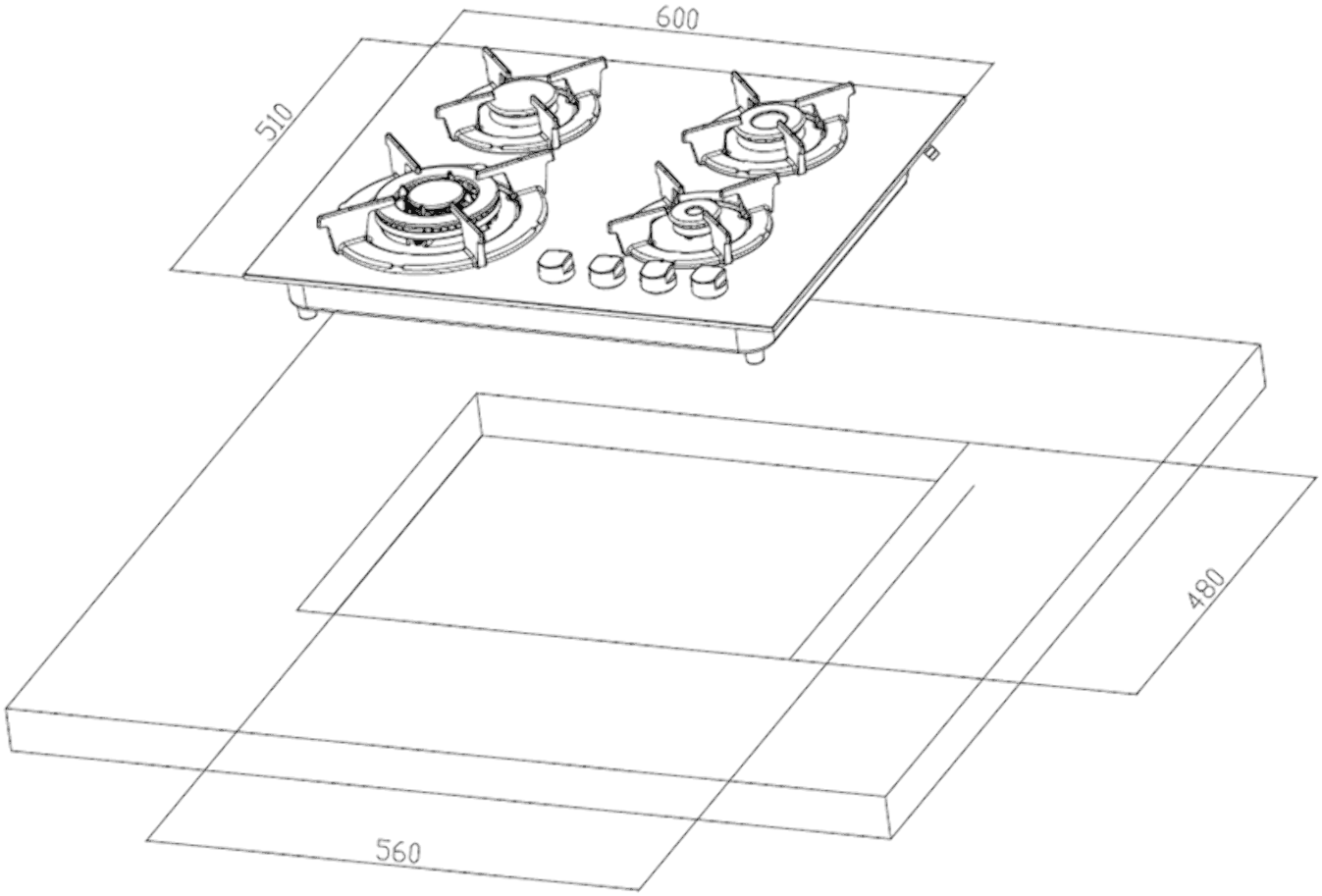

Fuente: boyaca.com | Galería y documentación técnica del producto.