Encimera a Gas Alive

Cód. 109356



5

QUEMADORES

76 × 51 cm

DIMENSIONES

Triple corona

QUEMADOR ESPECIAL

ESPECIFICACIONES TÉCNICAS	
Superficie	Acero inoxidable
Parrillas	Hierro fundido
Alimentación eléctrica	110-220 V
Triple corona	1 × 3,3 kW
Súper rápido	1 × 2,5 kW
Semirrápidos	2 × 1,75 kW
Auxiliar	1 × 1 kW
Dimensiones del producto	76 × 51 cm (ancho × fondo)

Información y fotografía del producto: boyaca.com

Encimera a Gas Alive

Cód. 109356 / Plano de instalación

MEDIDAS E INSTALACIÓN

Esquema original publicado para este código. Cotas y unidades según el dibujo.

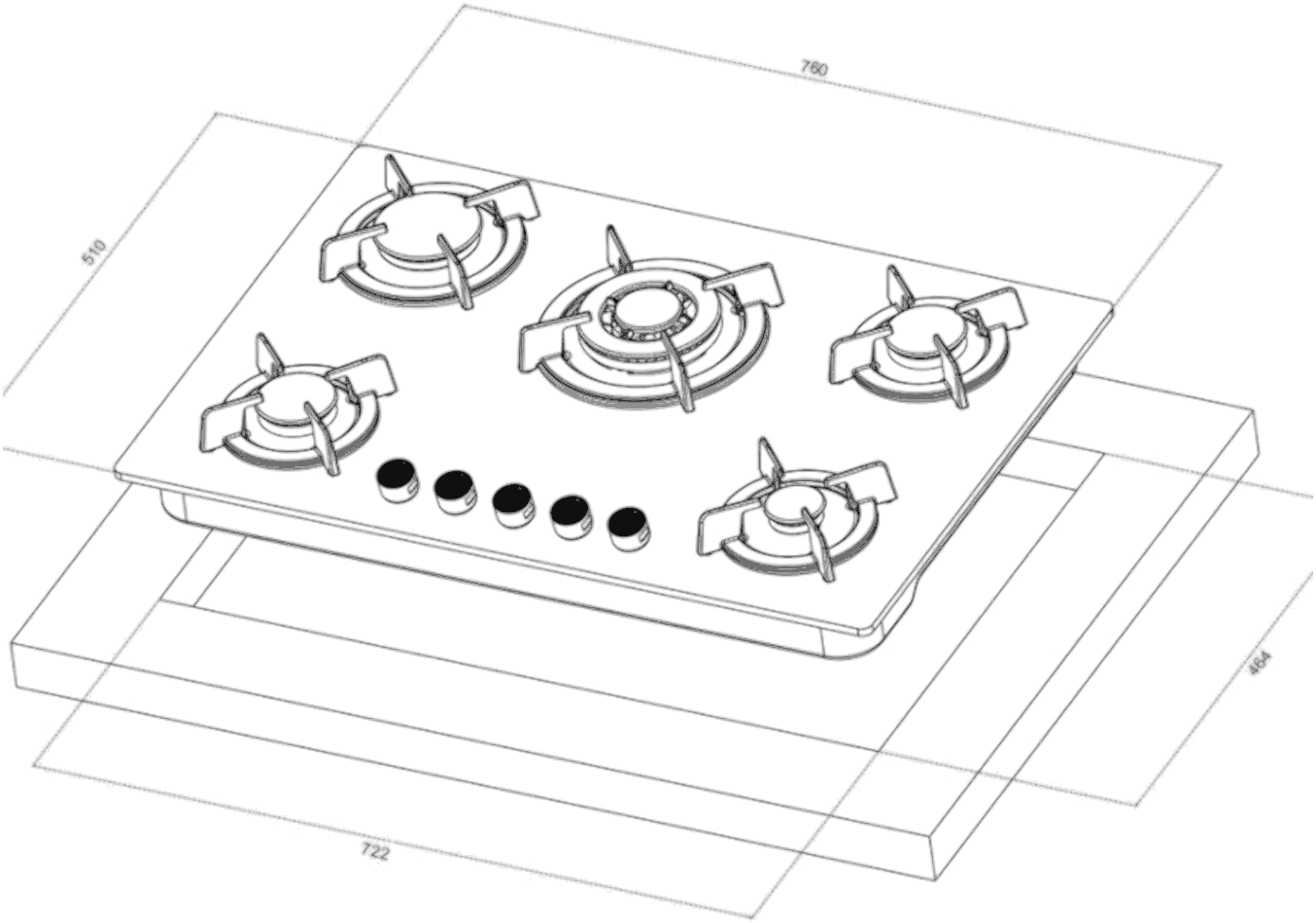

Fuente: boyaca.com | Galería y documentación técnica del producto.