FREGADERO CLASSIC 2½C

Características

- Fregadero de dos cubetas y media
- Acero inoxidable 18/10
- Válvula canasta 3 ½”
- Chapa de gran espesor
- Profundidad de las cubetas 192/136 mm
- Mueble de 100 cm

Medidas exteriores mm: 1.000 x 500

Medidas encastre mm: 980 x 480

Dibujo técnico

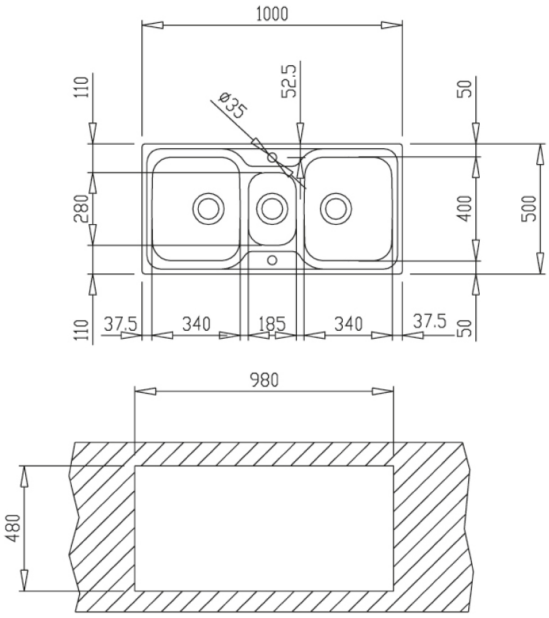

Color	Referencia	EAN 13
Inox	11119086	8421152032091