FREGADERO CLASSIC 1C 1E

Características

- Fregadero de una cubeta y escurridor
- Acero inoxidable 18/10
- Válvula canasta 3 ½”
- Chapa de gran espesor
- Profundidad de la cubeta 190 mm
- Mueble de 50 cm

Medidas exteriores mm: 860 x 500

Medidas encastre mm: 840 x 480

Dibujo técnico

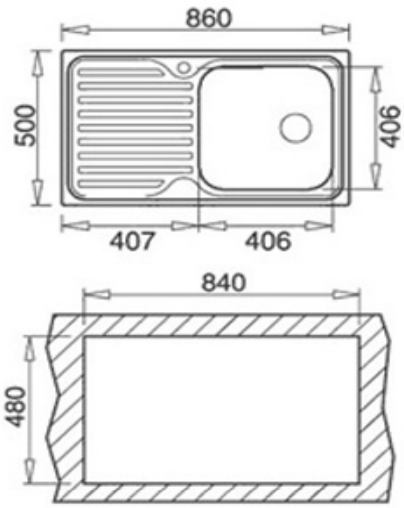

Color	Referencia	EAN 13
Inox (reversible)	10119011	8421152018606