TRITURADOR DE DESPERDICIOS TR 501.1

Características

- Motor de 0,50 HP
- Elementos de trituración en acero inoxidable
- Interruptor neumático de superficie incluido
- Cámara de trituración de gran capacidad (840 ml)
- Protector anticorrosivo
- Deflector de sonido
- Sistema de fácil instalación
- Sifón de adaptación incluido

Dibujo técnico

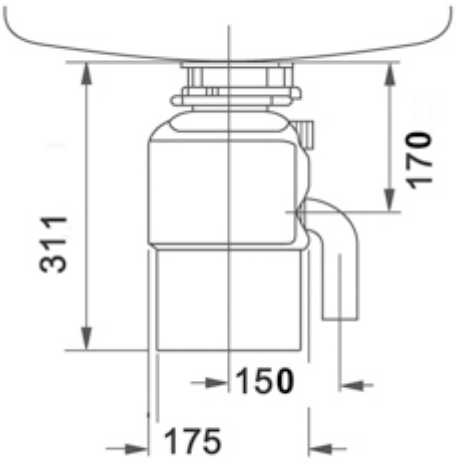

Color	Referencia	EAN 13
Inox / negro	40197155	8421152072936